RENVOI D'ANGLE VSU/K 56+ AF

SIEGENIA

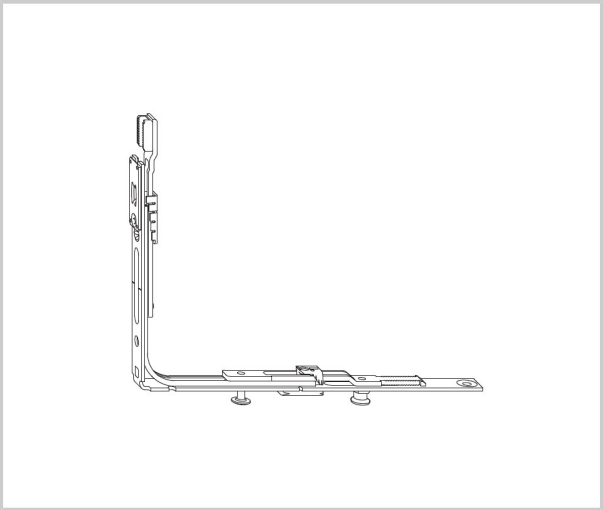

Référence		Unité de vente
320100960600		L'unité

CARACTÉRISTIQUES

- **Modele :** Avec plaque LV
- **Rlx :** 1S 1RS
- **Siegenia :** TEUL5190