PACK LASER CROIX ET TREPIED COLONNE GEO1X-GREEN SET

GEO FENNEL GMBH

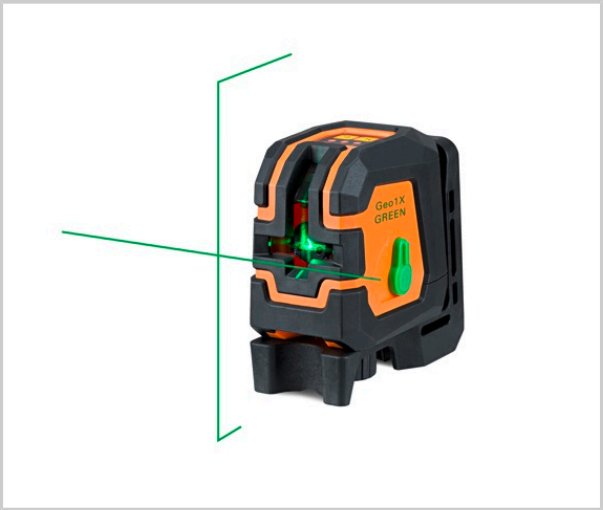

1 croix laser
précision : 'b1 3 mm / 10 m
diode : verte
portée sans cellule : 15 m
ouverture d'angle Hz/Vl : 110°/120°
alimentation : 4x AA Alkaline /12 h
indice de protection : IP 54
alarme visuelle et sonore quand le laser n'est pas de niveau
support mural
trou pour fixation par vis ou aimants sur le dos du support
filetages 1/4" & 5/8" pour utilisation sur trépieds
livré avec support mural, 4 x AA piles alcaline, sacoche de transport et carton quadri avec trou de fixation.

Référence		Unité de vente
		L'unité

CARACTÉRISTIQUES

- **couleur des faisceaux laser :** vert
- **poids (kg) :** 0.5
- **portée sans cellule (m) :** 15
- **précision :** 3 mm/10 m