MANCHE FOURCHE A FOIN

JACQUENET MALIN

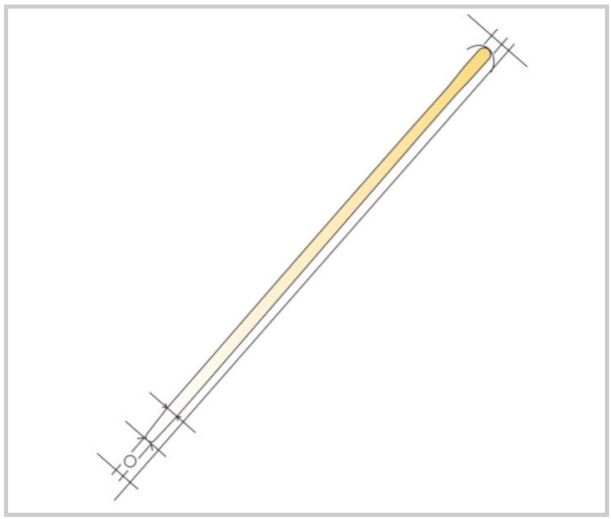

Droit, à douille.

Référence	essence bois	longueur (cm)	Unité de vente
380100301200	hêtre	135	L'unité
380100302700	frêne	180	L'unité
380100302800	hêtre	135	L'unité

CARACTÉRISTIQUES

- **destination :** agriculture
- **type d'œil :** rond
- **Œil (Ø mm) :** 38