KIT D'OB INVISIBLE MAGICUBE

FAPIM

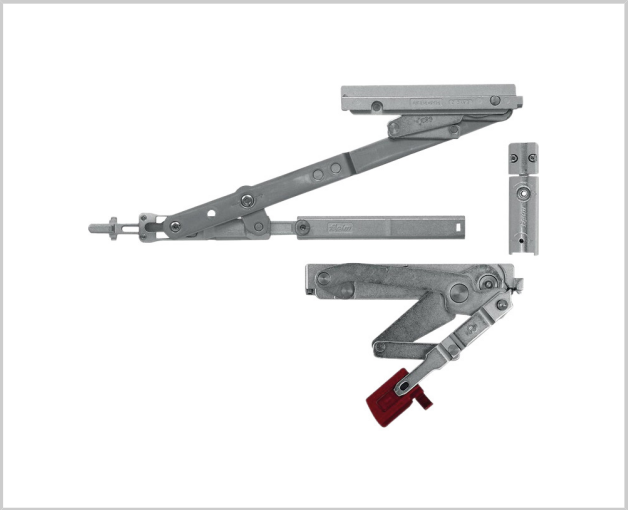

Kit OB avec paumelles cachées et compas - portée 180 kg angle d'ouverture jusqu'à 180° comprenant :

- 1 compas avec paumelle supérieure intégré
- 1 paumelle inférieure

Gamme : MAGICUBE

Référence	Poids maxi (kg)	Lg ouvrant	Sens	Unité de vente
320101047900	130	422 à 900	Droite	L'unité
320101048000	130	422 à 900	Gauche	L'unité
320101048100	130	700 à 1700	Droite	L'unité
320101048200	130	700 à 1700	Gauche	L'unité
320101021600	180	422 à 900	Droite	L'unité
320101021700	180	422 à 900	Gauche	L'unité
320101021800	180	700 à 1700	Droite	L'unité
320101021900	180	700 à 1700	Gauche	L'unité

CARACTÉRISTIQUES

- **Gamme :** Magicube