GOND SUR PLAQUE

TORBEL INDUSTRIE

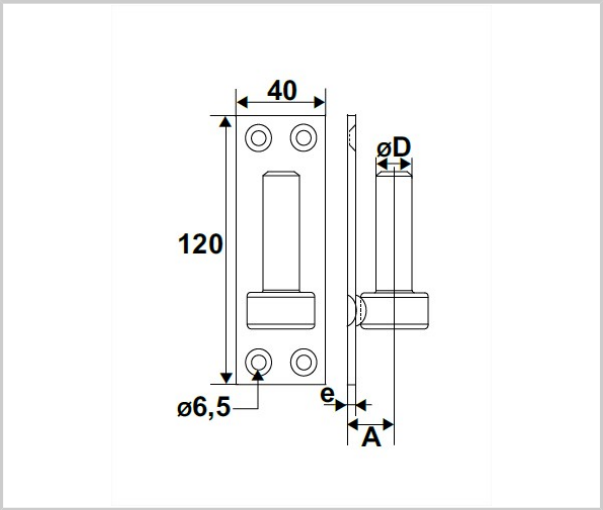

Trous fraisés Ø 6,5 mm.

Référence	Ø (mm)	Unité de vente
320601814400	16	L'unité
320601815900	14	L'unité

CARACTÉRISTIQUES

- **hauteur (mm) :** 120
- **largeur (mm) :** 40
- **Épaisseur (mm) :** 4