GÂCHE EFF SÉRIE 1-8 PROFIX II

EFF

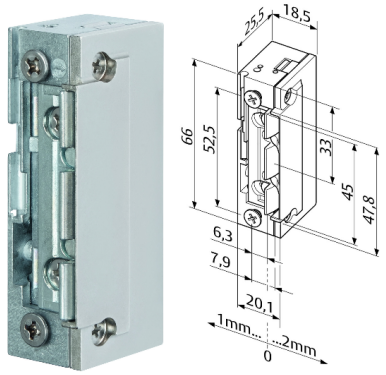

Gâche sans contact

Série Profix II ne nécessitant pas d'entaille dans le profil.

Résistance à l'effraction : 3750 N.
Mode de fonctionnement : émission.
Tension : 10 à 24 Vac/Vcc.
Diode de protection bipolaire.
Demi-tour réglable.

Référence	Modele	Mode de fonctionnement	Tension	Décondamnatio manuelle	Contact stationnaire	Contact de position	Unité de vente
390100105000	118.05	Emission	10 à 24 Vac/Vcc	Non	Non	Non	L'unité
390100108000	118.530	Emission	10 à 24 Vac/Vcc	Non	Non	Non	L'unité
310501005500	118E	Emission	10 à 24 Vac/Vcc	Oui	Non	Non	L'unité
390100105200	118E	Mécanique	Sans bobine	Oui	Non	Non	L'unité
390100107500	118EY	Emission	10 à 24 Vac/Vcc	Oui	Non	Non	L'unité
390100107000	118F	Emission	10 à 24 Vac/Vcc	Non	Non	Non	L'unité
390100106000	118W	Emission	10 à 24 Vac/Vcc	Non	Non	Non	L'unité
390100106100	118WE	Emission	10 à 24 Vac/Vcc	Oui	Non	Non	L'unité
390100105500	138.23	Rupture	12 Vcc	Non	Non	Oui	L'unité
390100105600	138.23	Rupture	24 Vcc	Non	Non	Oui	L'unité
390100105300	138.53	Rupture	12 Vcc	Non	Non	Non	L'unité

Référence	Modele	Mode de fonctionnement	Tension	Décondamnatio manuelle	Contact stationnaire	Contact de position	Unité de vente
390100105400	138.53	Rupture	24 Vcc	Non	Non	Non	L'unité
390100108100	138.530	Rupture	12 V DC	Non	Non	Non	L'unité
390100107100	138F	Rupture	12 Vcc	Non	Non	Non	L'unité
390100107200	138F	Rupture	24 Vcc	Non	Non	Non	L'unité
390100106200	138W	Rupture	12 Vcc	Non	Non	Non	L'unité
390100106300	138W	Rupture	24 Vcc	Non	Non	Non	L'unité
390100105700	148	Emission	10 à 24 Vac/Vcc	Non	Oui	Non	L'unité
310501009300	148E	Emission	10 à 24 Vac/Vcc	Oui	Oui	Non	L'unité
390100106400	148W	Emission	10 à 24 Vac/Vcc	Non	Oui	Non	L'unité
390100106500	148WE	Emission	10 à 24 Vac/Vcc	Oui	Oui	Non	L'unité